DAF FA 4X2 | FALKOM | ABSCHEPP | 2X WINCH | BRILLE | EURO 6

COMMON

ID	114331
Merk	DAF
Type	Bergingswagen
Model	LF 210

PROPERTIES

Bouwjaar	2018
Emissieklasse	6
Tellerstand	567.847 km
Datum eerste toelating	02-07-2018
Voertuigidentificatienummer	XLRAEL1500L472780
Asconfiguratie	4x2
Ledig gewicht	8.080 kg
Laadgewicht	3.845 kg
Max. gewicht	12.000 kg
Wielbasis	430
Lengte	842 cm
Breedte	255 cm
Hoogte	276 cm

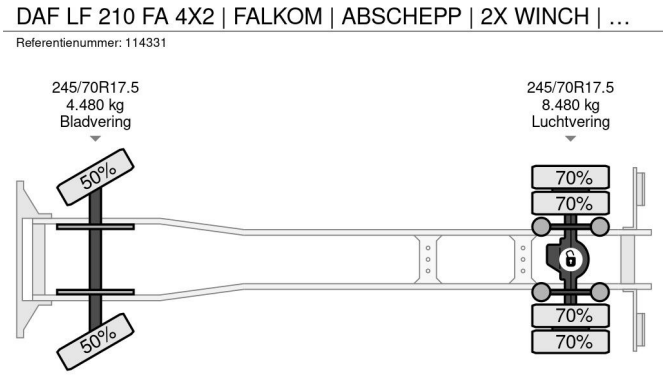

ACCESSOIRES

• ABS • Achteruitrijcamera • Airconditioning • ASR (Anti-Slip Regulation/Traction Control) • Bladvering • Bluetooth • Cabine • Climate control • Cruise control • Differentieelblokkering • Gereedschapskist • Lane assist • Luchthoorn • Luchtvering • PTO • PTO • Radio/Cd/Audio systeem • Slaapcabine • Stuurbekrachtiging • Verlichting achter • Verlichting voor • Verstralers • Verwarming • Zonneklep • Zwaailicht

BESCHRIJVING

For sale:

DAF LF 210 FA
First registration: 02-07-2018
Wheel formula: 4x2
Wheelbase: 430 cm
VIN: XLRAEL1500L472780
Mileage: 567.847 km
Weight: 8.080 kg
GVW: 12.000 kg
CVW: 15.500 kg
Payload: 3.845 kg

Engine & Transmission:
Diesel
Power: 157 kW / 214 hp
Displacement: 4.560 cc
4 cylinders
Emissions: Euro...

D.P.A. Weeversstraat 2, 8316 GG Marknesse
Tel.: +31 527 24 61 40
Email: info@hulleman.com