DAF FA 4X2 | FALKOM | ABSCHEPP | 2X WINCH | BRILLE | EURO 6

COMMON

ID	114331
Marca	DAF
Construcción	Vehículo de salvamento
Modelo	LF 210

PROPERTIES

Año de construcción	2018
Clase emisión	6
Kilometraje	567.847 km
Primera fecha de registro	02-07-2018
Número de identificación del vehículo	XLRAEL1500L472780
Configuración del eje	4x2
Peso vacío	8.080 kg
Peso de carge	3.845 kg
Maximo peso	12.000 kg
Distancia entre ejes	430
Longitud	842 cm
Anchura	255 cm
Altura	276 cm

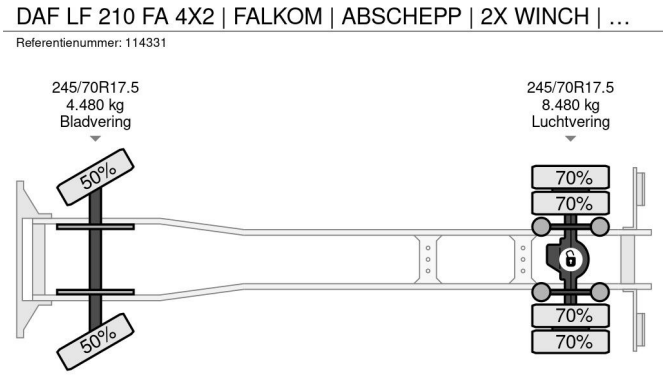

ACCESORIOS

• ABS • Aire acondicionado • Asistente de mantenimiento de carril • Bloqueo de diferencial • Bluetooth • Bocina de aire • Cabina de dormir • Caja de herramientas • Cruise control • Cámara de visión trasera • Luces brillantes • Parasol • PTO • Suspensión • Suspensión neumática

DESCRIPCIÓN

For sale:

DAF LF 210 FA
First registration: 02-07-2018
Wheel formula: 4x2
Wheelbase: 430 cm
VIN: XLRAEL1500L472780
Mileage: 567.847 km
Weight: 8.080 kg
GVW: 12.000 kg
CVW: 15.500 kg
Payload: 3.845 kg

Engine & Transmission:
Diesel
Power: 157 kW / 214 hp
Displacement: 4.560 cc
4 cylinders
Emissions: Euro 6
6-speed manual transmission
Engine brake

Axles & Suspension:
Front leaf suspension
Rear air suspension
Axle 1: 245/70R17.5 - 50%
Axle 2: 245/70R17.5 - 70%
Max load front axle: 4.480 kg
Max load rear axle: 8.480 kg
Differential lock

Body:
Falkom FAS 5000
Year of manufacture: 2018
Serial number: 2018-0768
Hydraulic sliding and tilting platform
Platform capacity: 5.000 kg
2x hydraulic winch: 3.600 kg pulling force
Rear wheel lift / brille
Brille capacity retracted: 2.250 kg
Brille lift capacity extended: 1.660 kg
Remote control
Hydraulic stabilisers